Vivy Free 60

W H I T E L A B E L®

R.45 x h.85

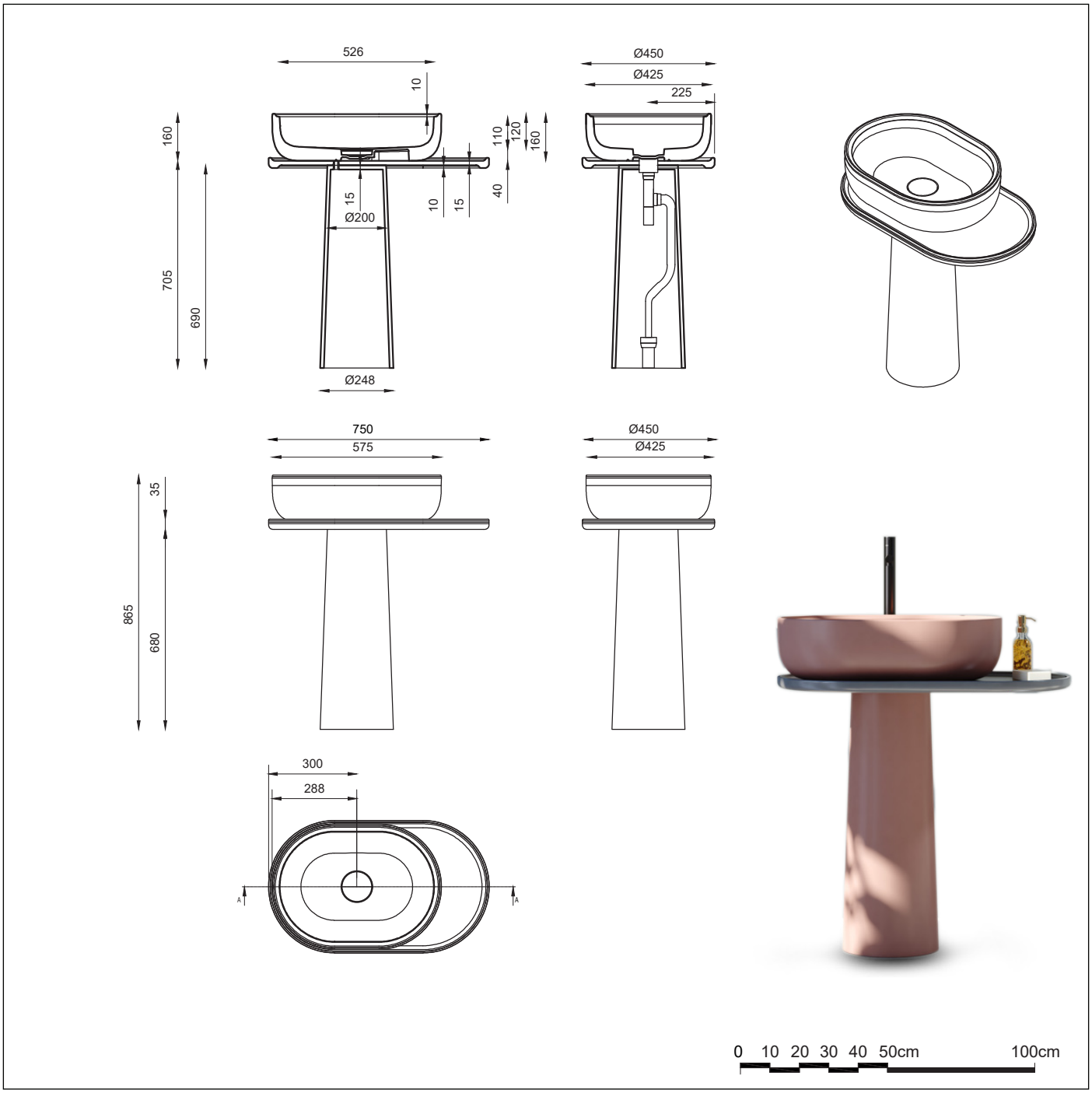

Luxolid®

I dati e le caratteristiche indicate non impegnano la Ditta, che si riserva il diritto di apportare tutte le modifiche ritenute opportune senza obbligo di preavviso o sostituzione.
Data and specifications given are not binding.Ditta reserves the right to make changes deemed appropriate without prior notice or obligation toupdate.